GuitarAmplifierPCBs.com

Valve Junior V2 & v3 Chassis

Plexi SE PCB

Chassis Layout

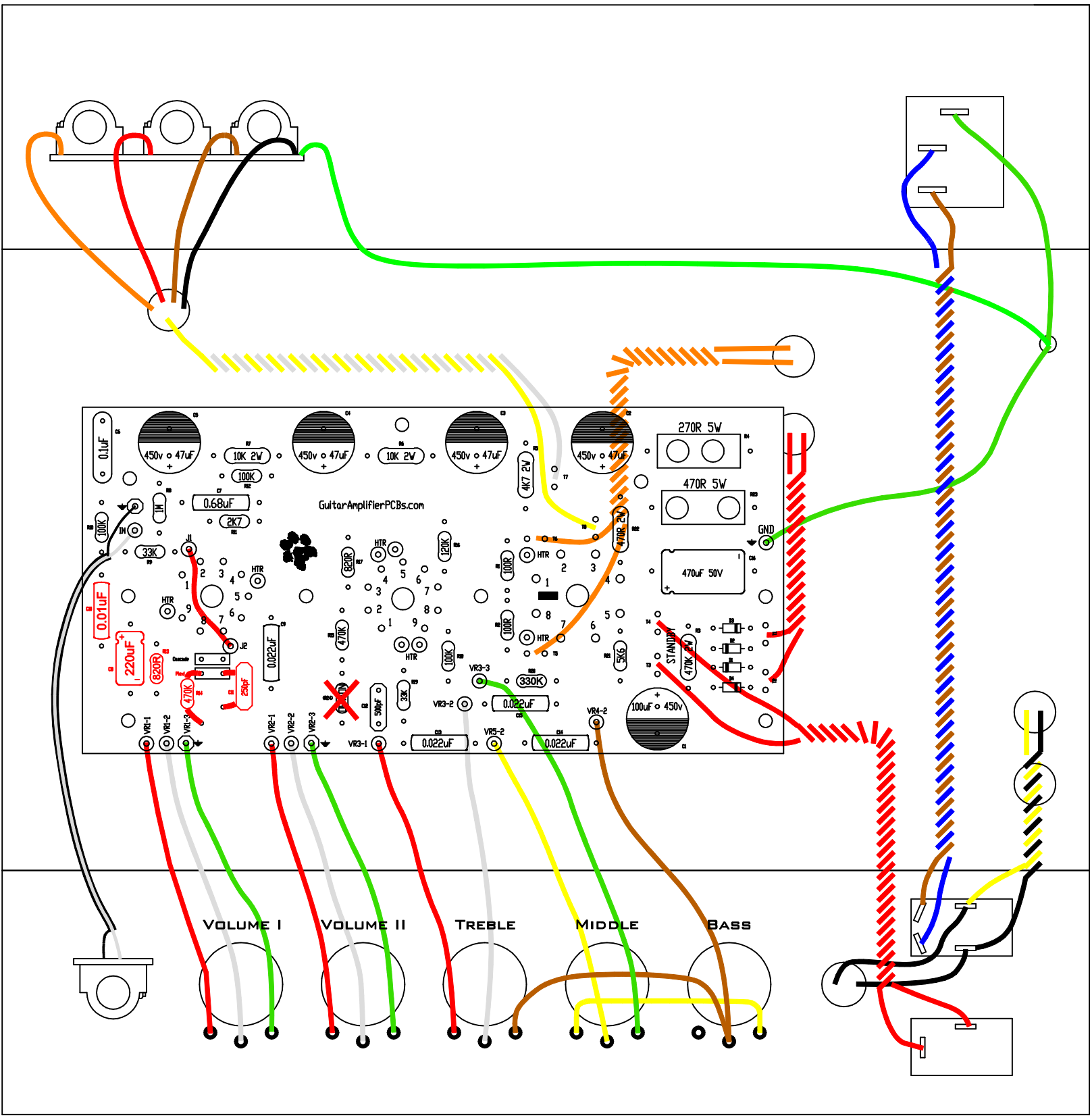

GuitarAmplifierPCBs.com

Valve Junior V2 & v3 Chassis

Plexi SE PCB (Cascade)
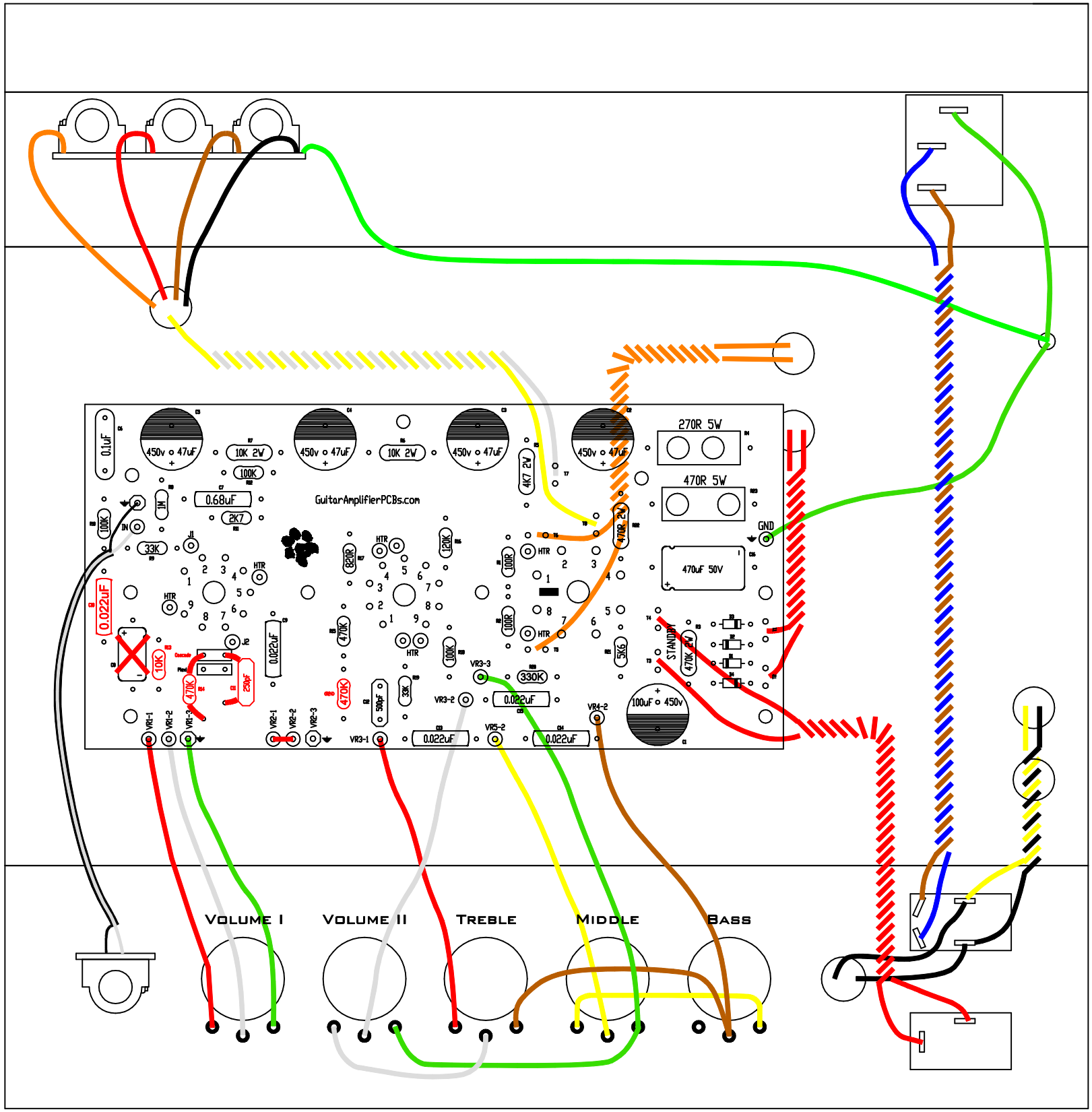
Chassis Layout